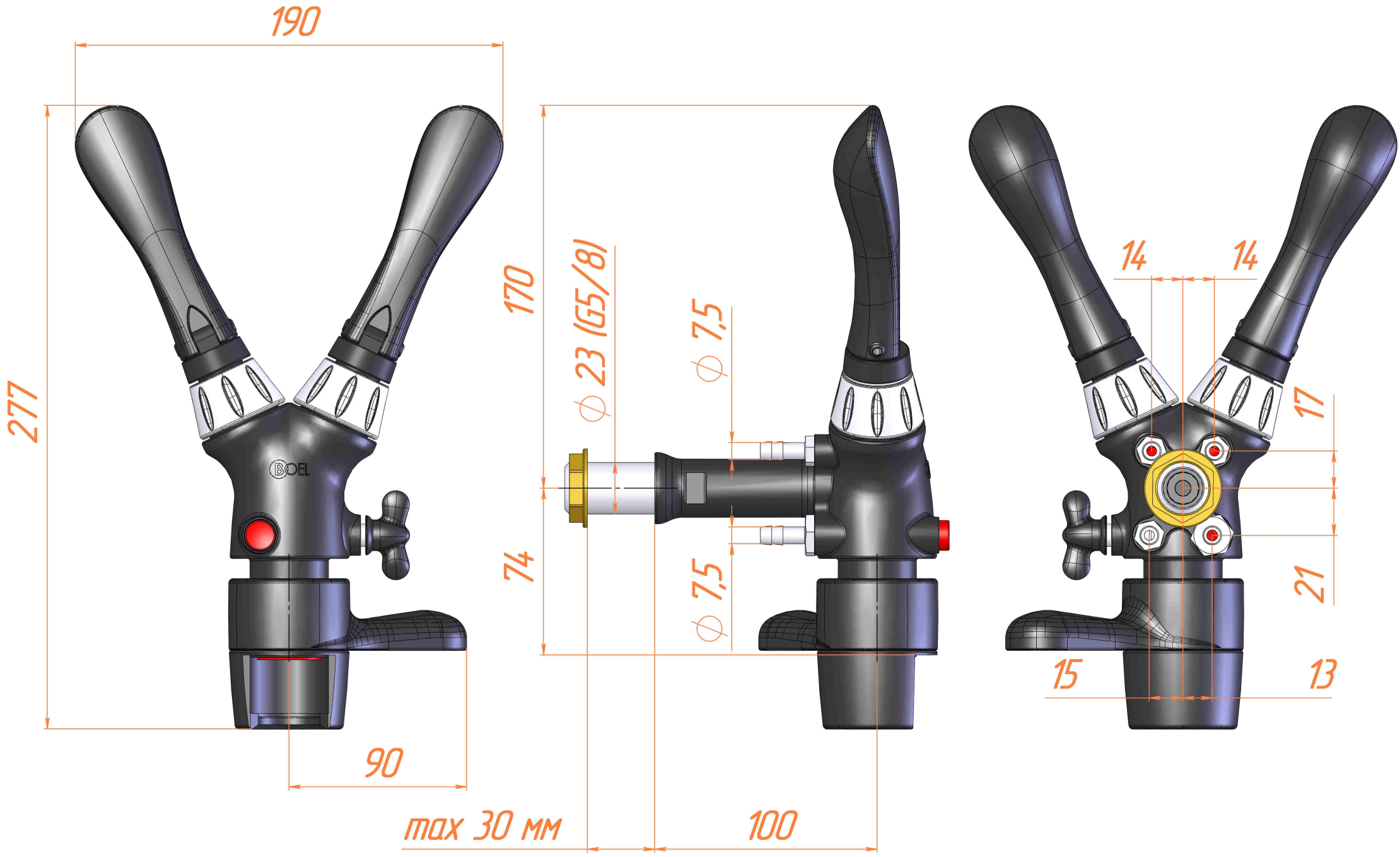
190
277
90
170
74
⌀ 23 (G5/8)
⌀ 7,5
⌀ 7,5
max 30 мм
100
14
14
17
21
15
13
BOEL